Aluminium-Rolladen
Volets à rouleau en aluminium
Rolladen in alluminio

Technische Daten
Die angegebenen Masse verstehen sich als Minimalmasse.

Données techniques
Veuillez tenir compte que les mesures indiquées sont des mesures minimales.

Dati tecnici
Le misure riportate si intendono come minime indispensabili.

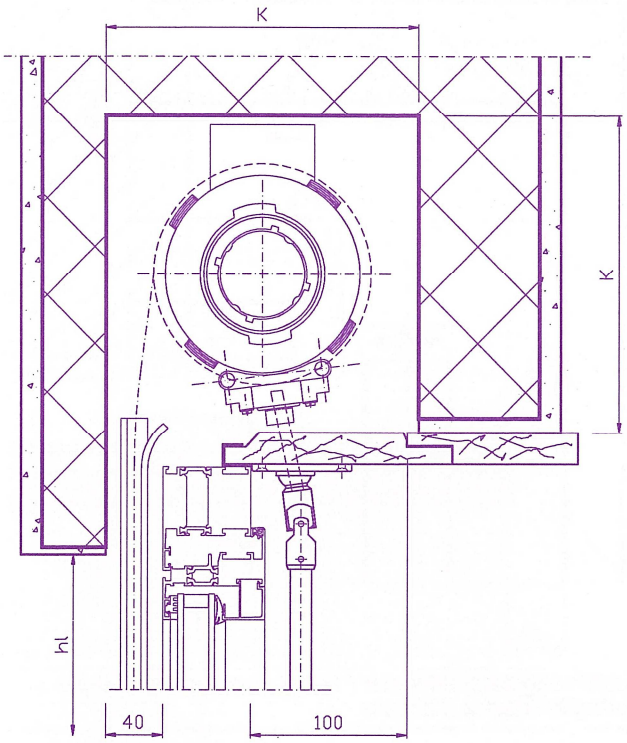

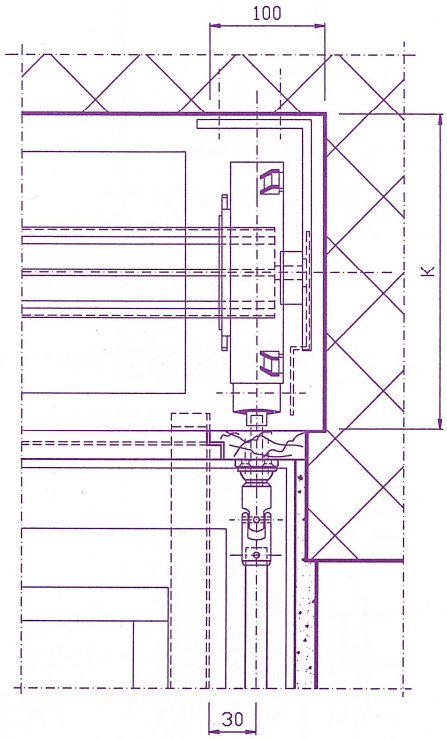

Bedienung durch Gelenkkurbel / *Manoeuvre par manivelle articulée* / Comando a manovella

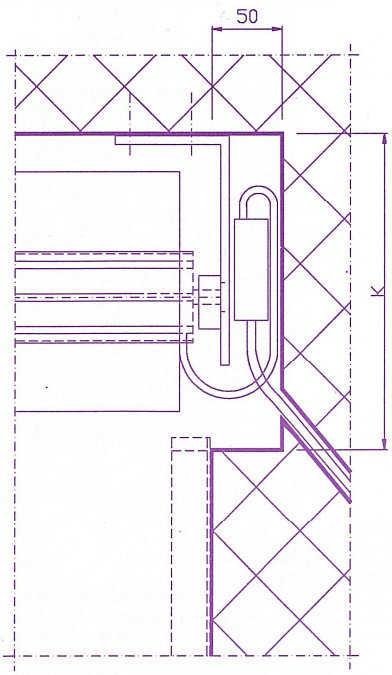

Motor-Antrieb
Actionnement par moteur
Comando a motore

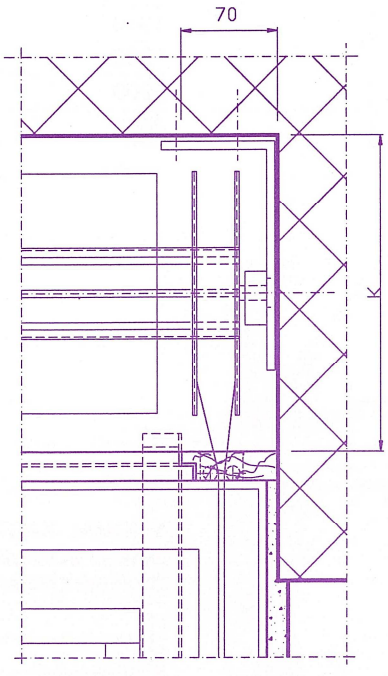

Gurtenzug-Antrieb
Actionnement par sangle
Comando a cinghia

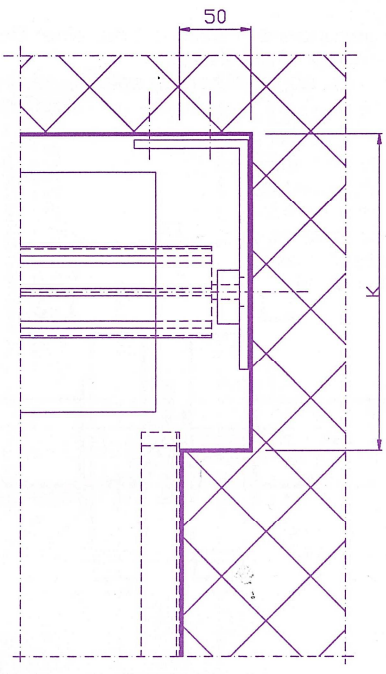

Minimal-Aussparung ohne Bedienung
Profondeur min. de la niche sans commande
Risparmio minimo senza comando

Aluminium-Rolladen
Volets à rouleau en aluminium
Rolladen in alluminio

Technische Daten
Die angegebenen Masse verstehen sich als Minimalmasse.

Données techniques
Veuillez tenir compte que les mesures indiquées sont des mesures minimales.

Dati tecnici
Le misure riportate si intendono come minime indispensabili.

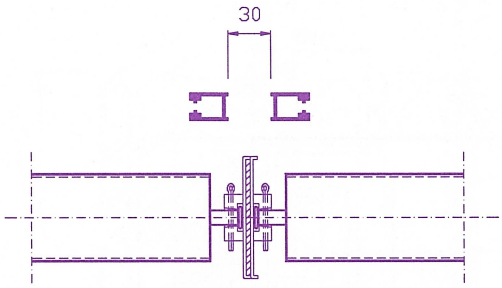

Lager zwischen 2 Walzen / *Support d'axe intermédiaire*
Supporto intermedio tra 2 rulli

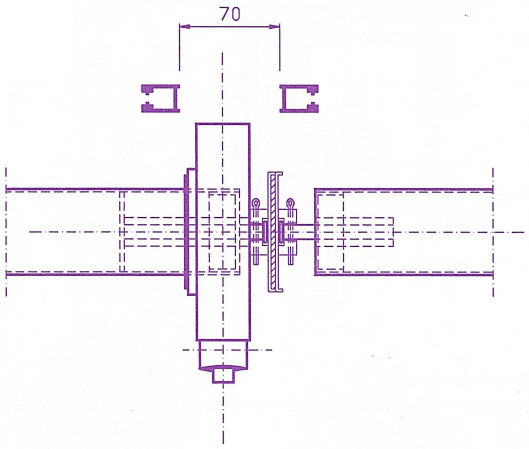

Zwei gekuppelte Walzen mit nur einer Bedienung
1 engrenage entre 2 axes
Due rulli accoppiati con un solo comando

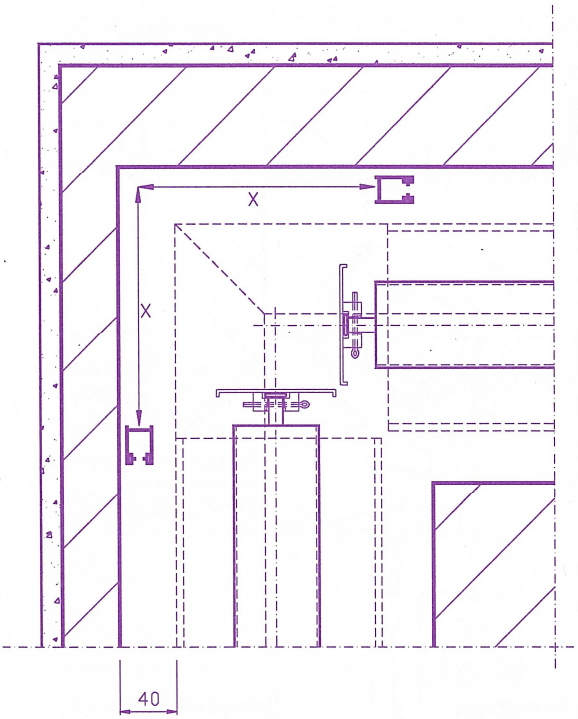

Ausführung bei Eckfenster / *Détail pour fenêtre d'angle*
Dettaglio finestra d'angolo

PLATZBEDARF FÜR DIE MONTAGE:
PLACE NÉCESSAIRE POUR LE MONTAGE:
SPAZIO NECESSARIO PER IL MONTAGGIO:

HL	X
1000	180
1800	210
2200	220
2600	230

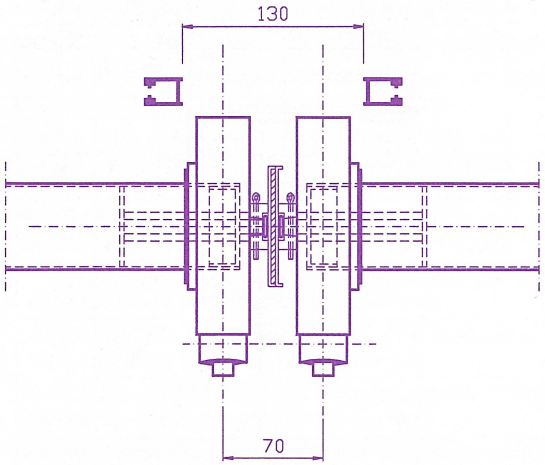

2 Getriebe zwischen 2 Walzen / *2 engrenages entre 2 axes*
2 rulli con 2 comandi

MINIMAL-KASTENMASSE:
DIMENSION MIN. DES CAISSONS:
DIMENSIONI MINIME DEL CASSONETTO:

HL	1000	1400	1800	2200	2600	3000
K	180	180	210	220	230	240

Bei Gurtenzung
Par commande a sangle
Per comando a cinghia — K min. 200

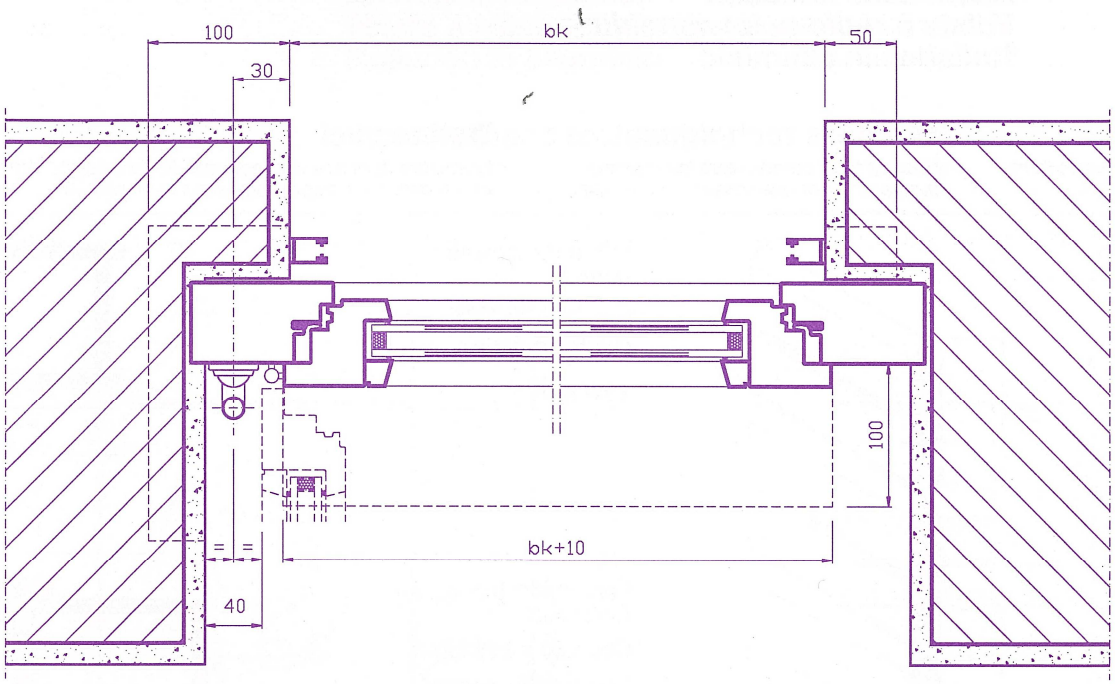

Gelenkkurbel-Antrieb bei Holz-Fensterrahmen
Actionnement par manivelle pour cadre en bois
Comando a manovella con serramento in legno

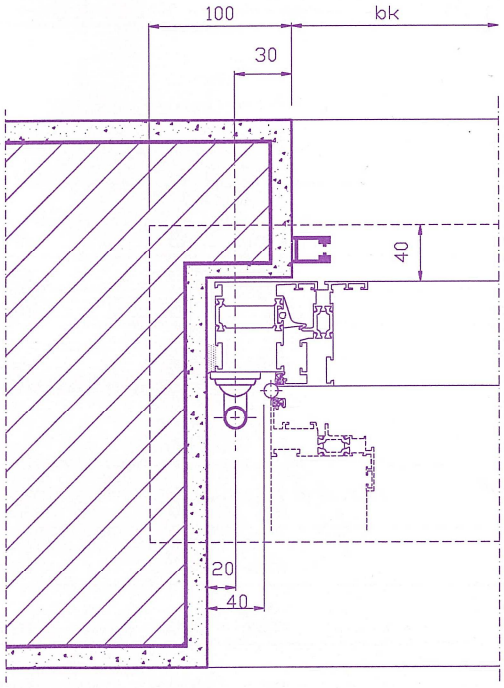

Gelenkkurbel-Antrieb bei Metall-Fensterrahmen
Actionnement par manivelle pour cadre métallique
Comando a manovella con serramento in metallo

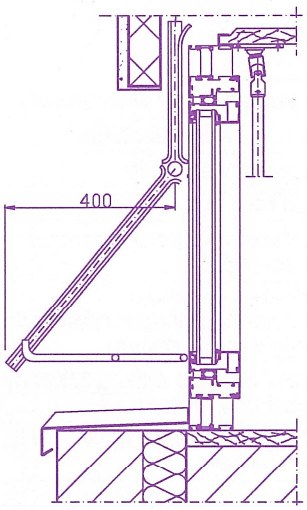

Normal Austeller + Hebelaussteller
Projection simple et à levier
Sporgenza normale e a leva

Legende:

bk = Konstruktionsbreite
hl = Höhe fertig Licht
hs = Sturzhöhe
k = Kastenmasse
tn = Nischentiefe
g = Mass hinterkant Führungsschiene bis Getriebe bzw Kurbelachse

Légende:

bk = Largeur du vide
hl = Hauteur du vide
hs = Hauteur de la couverte
k = Mesure du caisson
tn = Largeur de la niche
g = Mesure bord arrière de la coulisse jusqu'à l'axe de la tringle

Leggenda:

bk = Larghezza luce
hl = Altezza luce
hs = Altezza nicchia
k = Misure del cassonetto
tn = Larghezza vano
g = Misura dalla schiena guida alla mezzeria snodo manovella

Aluminium-Rolladen
Volets à rouleau en aluminium
Rolladen in alluminio

Technische Daten
Die angegebenen Masse verstehen sich als Minimalmasse.

Données techniques
Veuillez tenir compte que les mesures indiquées sont des mesures minimales.

Dati tecnici
Le misure riportate si intendono come minime indispensabili.

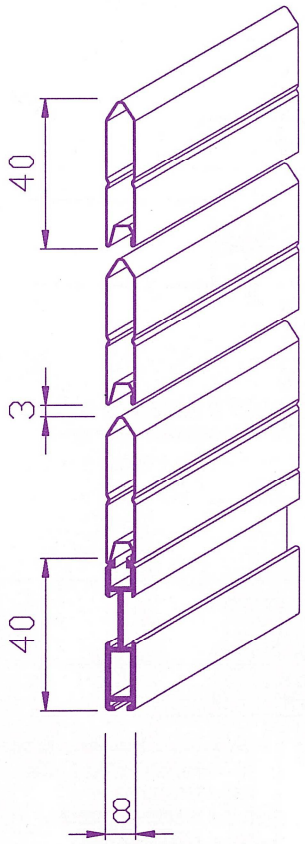

REGAroll
Typ standard
Type standard
Tipo standard

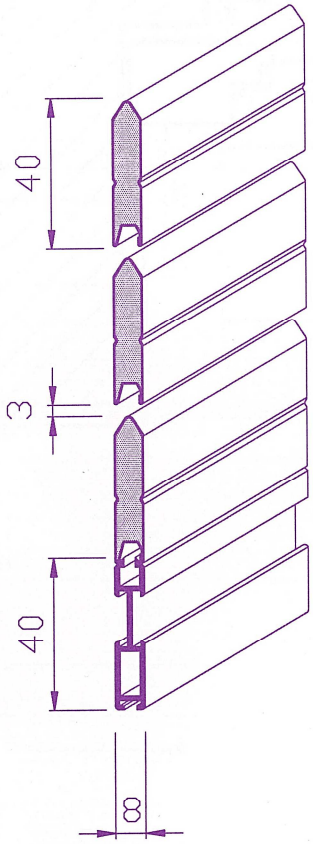

REGAroll
Typ isoliert
Type isolé
Tipo isolato

Führungsschiene normal
Coulisse normale
Guida normale

TYP NO

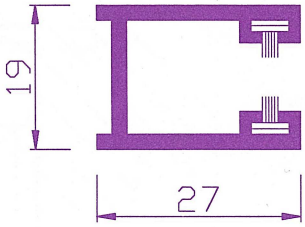

Führungsschiene zum Einlassen
Coulisse à emboîter
Guida da incassare

TYP EF

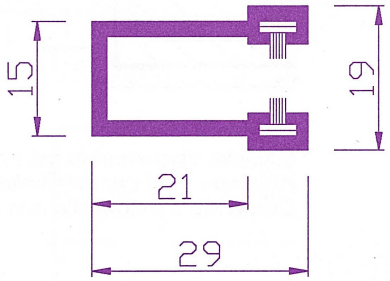

Führungsschiene breit für Panzerbreite über 3250 mm
Coulisse large pour largeur de tablier au-delà de 3250 mm
Guida larga per teli oltre i 3250 mm di larghezza

TYP BR

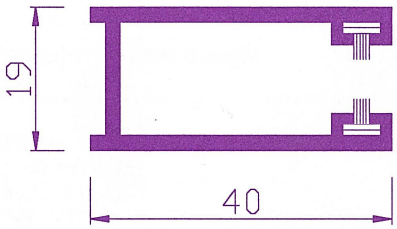

Technische Daten / *Données techniques* / Dati tecnici	Tipo standard		Tipo isolato	
Breite max. / *Largeur max.* / Larghezza massima bk	mm	3500	mm	4000
Höhe max. / *Hauteur max.* / Altezza massima hl	mm	3500	mm	3500
Max Fläche pro Panzer / *Surface max. pour tablier* / Superficie massima per telo	m^2	8	m^2	8,8
Fläche max. bei Gurtenzug / *Surface max. pour actionnement par sangle* Superficie massima con comando cinghia	m^2	3.5	m^2	3.5
Fläche max. pro Antrieb mit Getriebe+Hilfsfeder *Surface max. pour actionnement par engrenage+ressort de compensation* Superficie massima con arganello e molla d'aiuto	m^2	10	m^2	9.5
Fläche max. gekuppelt mit Motor / *Surface max. tabliers accouplées avec moteur* Superficie massima teli accoppiati con motore	m^2	20	m^2	20
Lichtbreite min. mit Getriebe / *Largeur du vide-lumière min. avec engrenage* Larghezza luce minima con arganello bk	mm	300	mm	300
Lichtbreite min. mit Motor / *Largeur du vide-lumière min. avec moteur* Larghezza luce minima con motore bk	mm	600	mm	600
Ausladung der Normal- und Hebelaussteller / *Projection simple et à levier* Sporgenza delle spinte normali e a leva	mm	400	mm	400
Normal-Aussteller bis / *Projection simple jusqu'à* / Spinta normale fino alla larghezza di	mm	2000	mm	2000
Hebel-Aussteller bis / *Projection à levier jusqu'à* / Spinta a leva fino alla larghezza di	mm	3000	mm	3000
Gewicht pro m^2 / Poids par m^2 / Peso per m^2	kg	3.5	kg	3.7
Stabdicke / Epaisseur des lames / Spessore della stecca	mm	8	mm	8